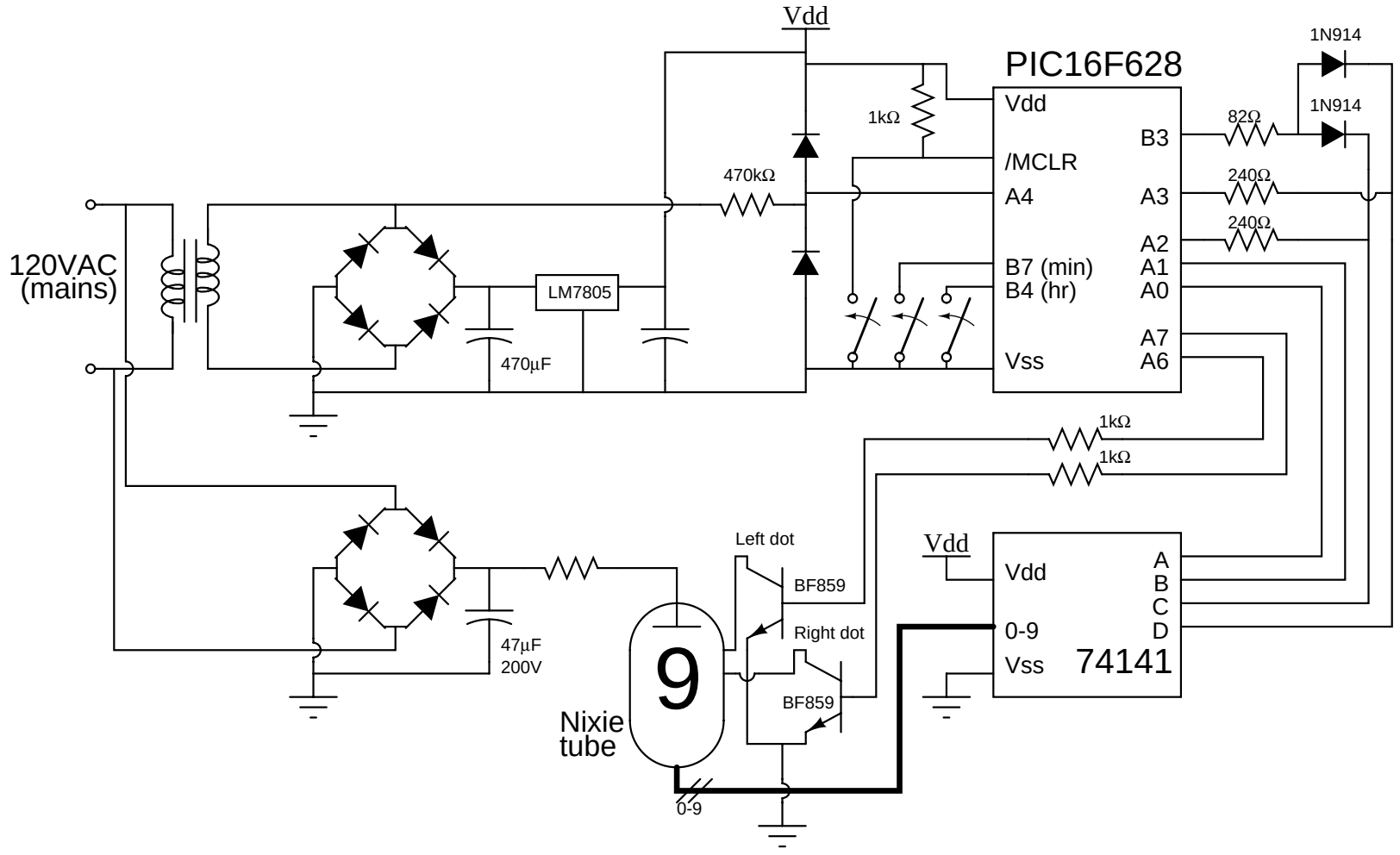
Vdd
PIC16F628
1N914
1N914
Vdd
/MCLR
A4
B7 (min)
B4 (hr)
Vss
B3
A3
A2
A1
A0
A7
A6
1kΩ
82Ω
240Ω
240Ω
470kΩ
120VAC
(mains)
LM7805
470µF
1kΩ
1kΩ
Left dot
BF859
Right dot
BF859
Vdd
Vdd
0-9
Vss
A
B
C
D
74141
47µF
200V
9
Nixie
tube
0-9